INDEMAR INDUSTRIALE

Joystick *standard*

Joystick con fulcro e collegamento cavi a sfera, adatto ad una vasta gamma di applicazioni. Utilizza cavi push-pull a sfera e, in combinazione con gli appositi kit di montaggio, può essere accoppiato a tutti i tipi di distributori idraulici delle principali case costruttrici.

Joystick with zinc alloy die-cast fulcrum and cables with ball ending. Together with high efficiency cables, it can be used for any types of spool valves.

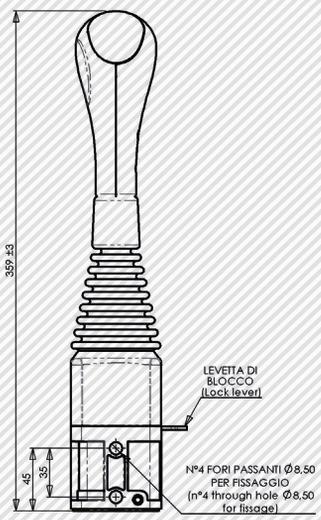

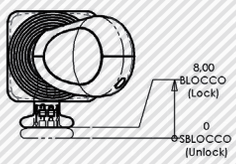

CORSA TOT. MAX. (max. total stroke): 14+14 mm
RAPPORTO DI LEVA (lever ratio): 6,5:1
MOVIMENTO A CROCE (cross movement)
BLOCCO DI SICUREZZA LATERALE (lateral safety lock)
TIPOLOGIA DI CAVI (cables type): A sfere (with spheres)
TEMPERATURA OPERATIVA (operating temp.): -30° ÷ +80 °C
LUBRIFICAZIONE (lubrication) : Molikote G72

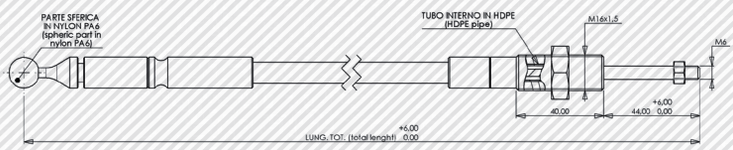

Cavo per joystick standard (IB-431216)
Cable for standard joystick (IB-431216)

Impugnatura con 1 pulsante
Handle with 1 button

Impugnatura con 2 pulsanti
Handle with 2 buttons

Impugnatura con 3 pulsanti
Handle with 3 buttons

INDEMAR INDUSTRIALE

Joystick Heavy duty

Joystick con crociera in acciaio che assicura la massima affidabilità anche in impieghi gravosi.
Utilizza cavi push-pull e, in combinazione con gli appositi kit di montaggio, può essere accoppiato a tutti i tipi di distributori idraulici delle principali case costruttrici.

Joystick with steel fulcrum, designed for heavy duty applications.
Together with high efficiency cables, it can be used for any types of spool valves.

CORSA TOT. MAX. (max. total stroke): 14+14 mm
RAPPORTO DI LEVA (lever ratio): 7,5:1
MOVIMENTO A CROCE (cross movement)
BLOCCO DI SICUREZZA VERTICALE (vertical safety lock)
TIPOLOGIA DI CAVI (cables type): Heavy duty
TEMPERATURA OPERATIVA (operating temp.): -30°÷ +80°C
LUBRIFICAZIONE (lubrication) : Wurth HHS 2000

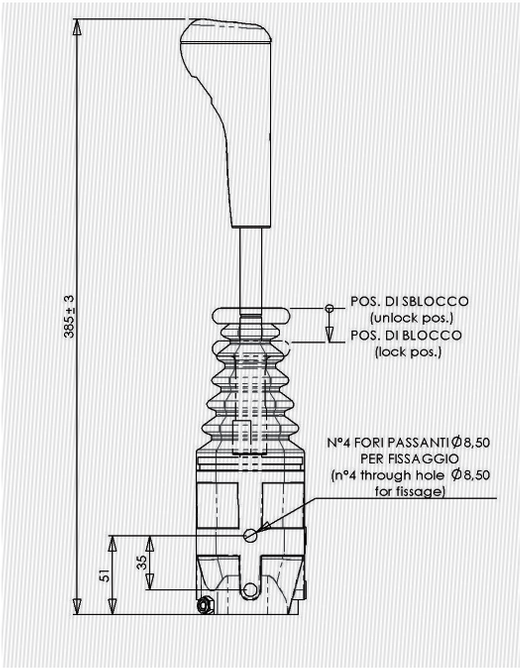

Impugnatura con 1 pulsante
Handle with 1 button

Impugnatura con 2 pulsanti
Handle with 2 buttons

Impugnatura con 3 pulsanti
Handle with 3 buttons

Impugnatura con 6 pulsanti
Handle with 6 buttons
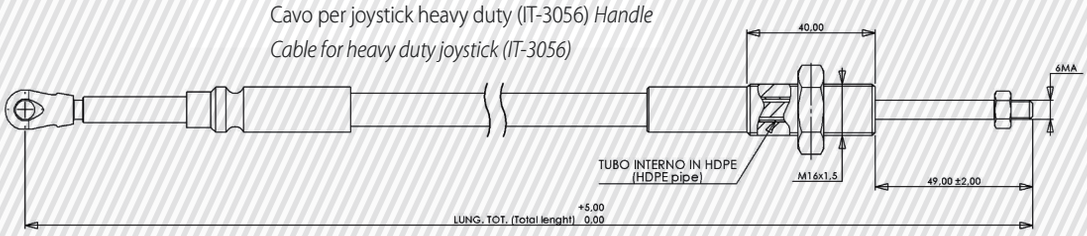
Cavo per joystick heavy duty (IT-3056) *Handle*
Cable for heavy duty joystick (IT-3056)